TA05 ver.II 2 BELT DRIVEN 4WD CHASSIS

Ver 1.00

SETTING SHEET
セッティングシート

氏名 Name	日付 Date	気温 Air temp.	湿度 Humidity

コース Track	コースコンディション Track condition	路面温度 Track

《フロント》《Front》

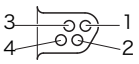

アッパーアームポジション
Upper arm position

ロッカーアームスペーサー
Rocker arm spacer ㎜

アッパーアームスペーサー
Upper arm spacer ㎜

ナックルスペーサー
Knuckle spacer ㎜

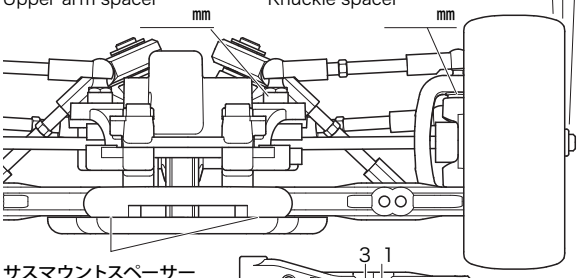

サスマウントスペーサー
Sus. mount spacer
F ㎜
R ㎜

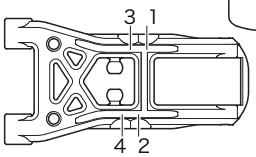

プッシュロッドポジション
Push rod position

ハブキャリア Hub carrier	°
キャンバー角 Camber angle	°
車高 Ground clearance	㎜
リバウンドストローク Rebound stroke	㎜
フロントドライブ Front drive	
スタビライザー Stabilizer	S M H
ホイールハブ + スペーサー Wheel hub + Spacer	㎜

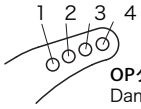

OPダンパーポジション
Damper position (OP)

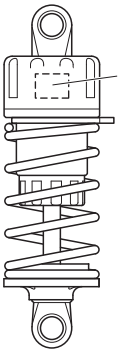

ダンパー Damper	C.V.A.	TRF(OP)
フォーム Foam		個 Piece(s)
ピストン Piston		穴 hole(s)
オイル Oil		番 #
スプリング Spring		
ダンパーリテーナー Damper retainer	標準 normal	1㎜ダウン 1mm down
プッシュロッド Push rod		㎜

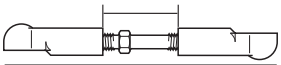

《リヤ》《Rear》

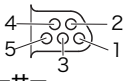

アッパーアームポジション
Upper arm position

アッパーアームスペーサー
Upper arm spacer ㎜

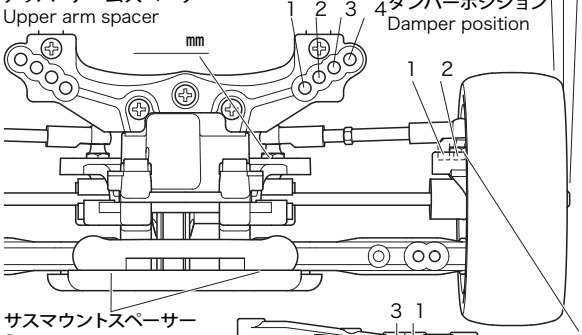

ダンパーポジション
Damper position

サスマウントスペーサー
Sus. mount spacer
F ㎜
R ㎜

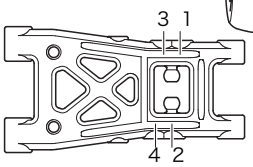

ダンパーポジション
Damper position

アッパーアームスペーサー
Upper arm spacer ㎜

リヤアップライト Rear uprights	°
キャンバー角 Camber angle	°
車高 Ground clearance	㎜
リバウンドストローク Rebound stroke	㎜
スタビライザー Stabilizer	S M H
ホイールハブ + スペーサー Wheel hub + Spacer	㎜

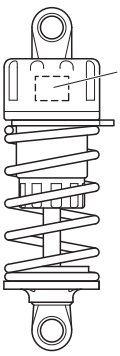

ダンパー Damper	C.V.A.	TRF(OP)
フォーム Foam		個 Piece(s)
ピストン Piston		穴 hole(s)
オイル Oil		番 #
スプリング Spring		
ダンパーリテーナー Damper retainer	標準 normal	1㎜ダウン 1mm down

メモ
Memo

フロントトー角 Toe angle (front)	Fサスマウント F sus. mount Front Rear	Rサスマウント R sus. mount Front Rear
°		

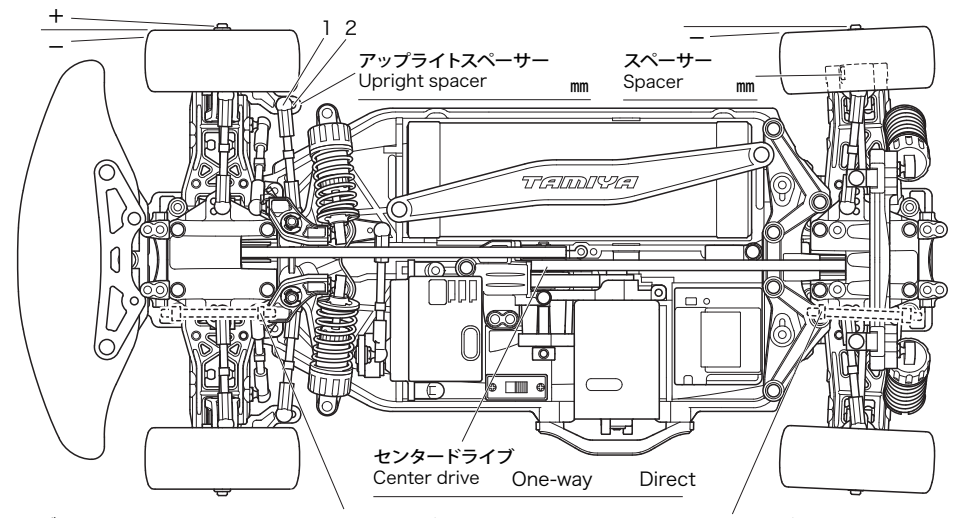

アップライトスペーサー
Upright spacer ㎜

スペーサー
Spacer ㎜

センタードライブ
Center drive One-way Direct

ロワデッキ
Lower deck

Fサスアームスペーサー
F sus. arm spacer ㎜

Rサスアームスペーサー
R sus. arm spacer ㎜

モーター Motor	
スパーギヤ Spur gear	ピニオンギヤ Pinion gear
T	T
バッテリー Battery	
ボディ Body	
ウイング Wing	
タイヤ Tire	
ホイール Wheel	オフセット Off-set ㎜
インナー Tire insert	
ベストラップ Best lap	

0609 ©2009 TAMIYA